MAS 45

Pour armes de 7e catégorie
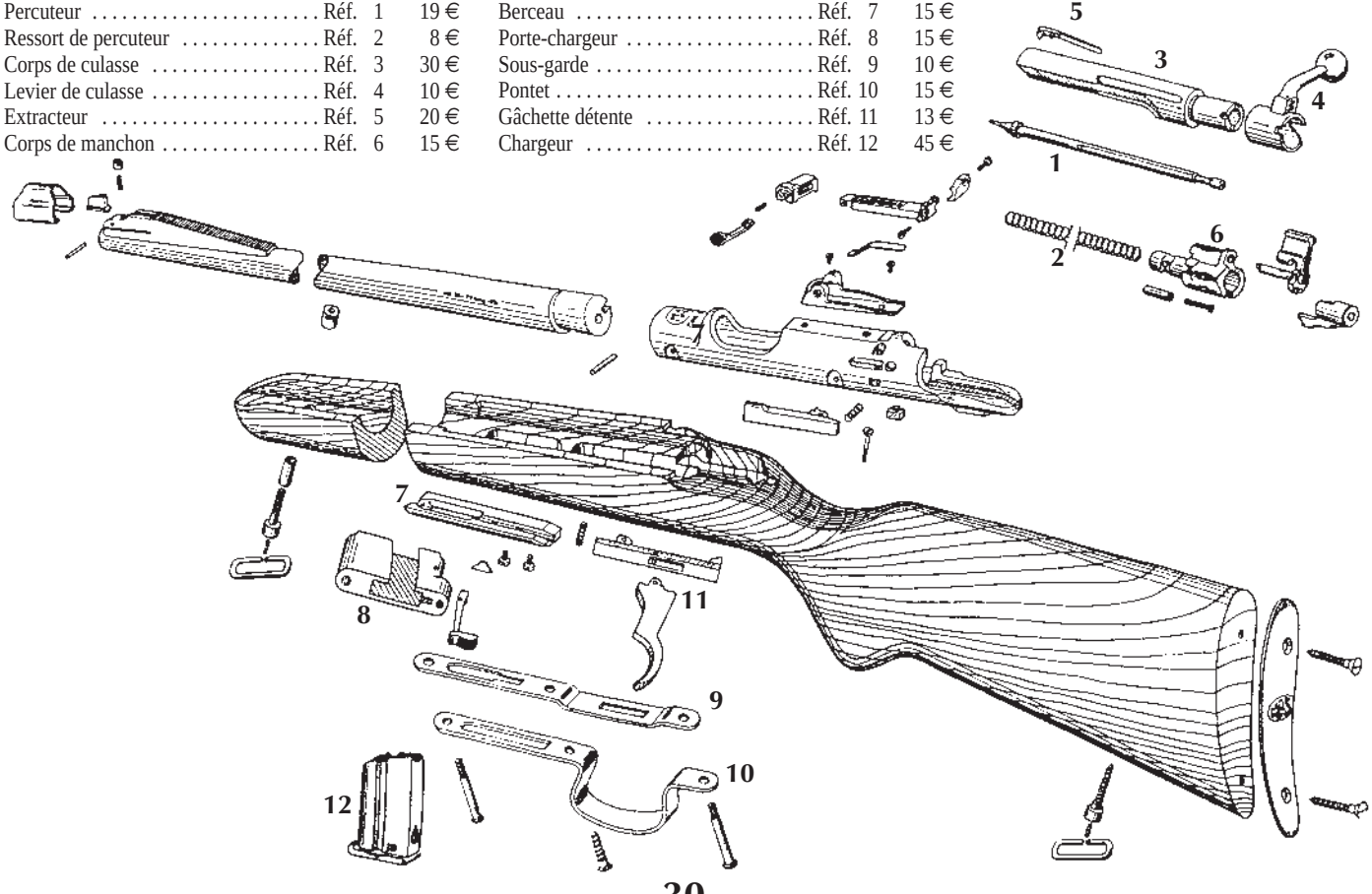
Percuteur	Réf.	1	19 €	Berceau	Réf.	7	15 €
Ressort de percuteur	Réf.	2	8 €	Porte-chargeur	Réf.	8	15 €
Corps de culasse	Réf.	3	30 €	Sous-garde	Réf.	9	10 €
Levier de culasse	Réf.	4	10 €	Pontet	Réf.	10	15 €
Extracteur	Réf.	5	20 €	Gâchette détente	Réf.	11	13 €
Corps de manchon	Réf.	6	15 €	Chargeur	Réf.	12	45 €